ARTE LAMP

ASSEMBLY INSTRUCTION

A8640PL-3CC
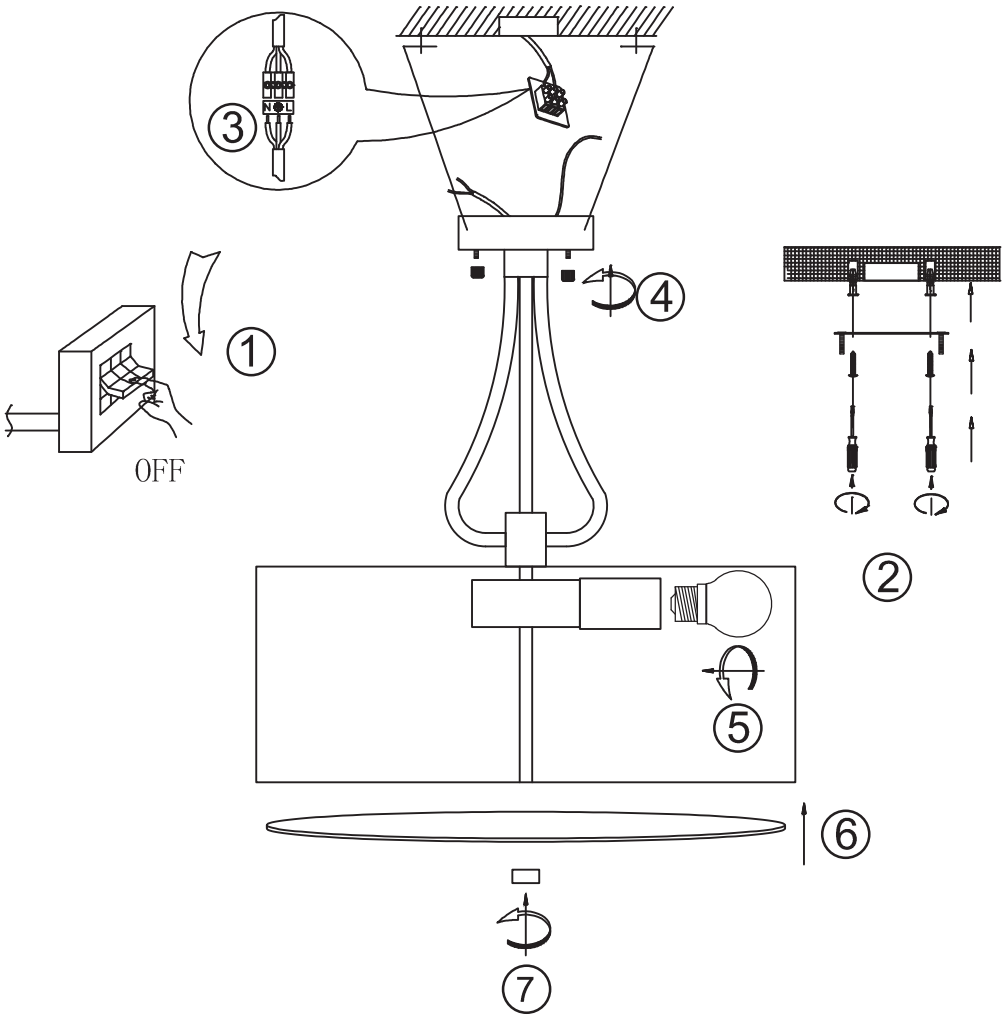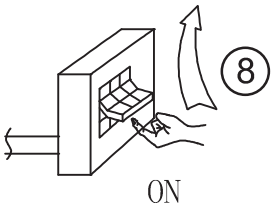
ИНСТРУКЦИЯ