ARTE LAMP

ASSEMBLY INSTRUCTION

ИНСТРУКЦИЯ

A7908AP-1BK
A7912AP-1BK

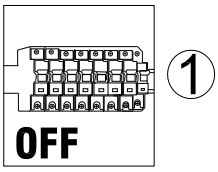

1

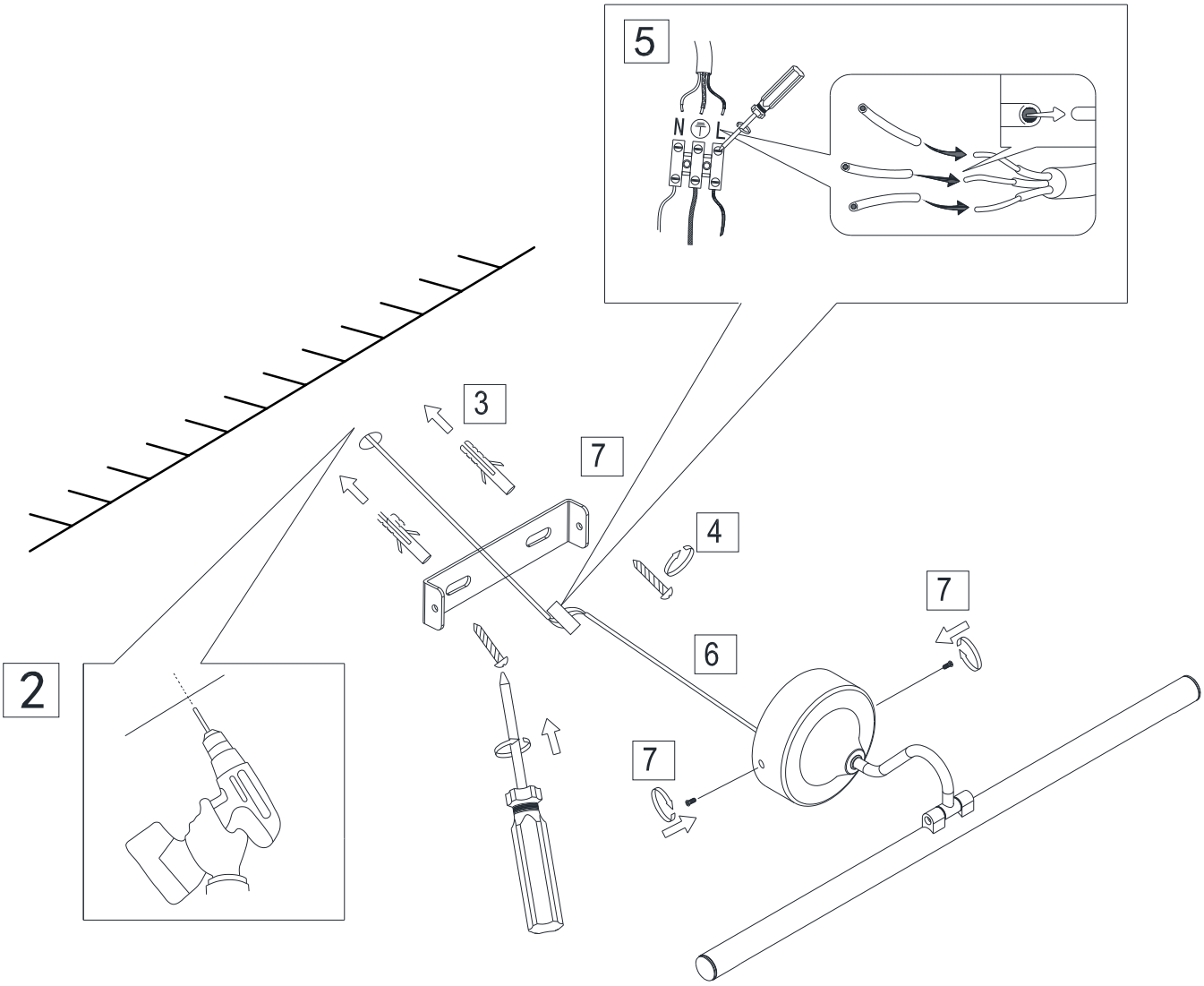
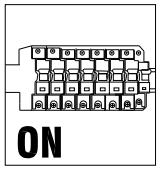
8