ARTE LAMP

ASSEMBLY INSTRUCTION
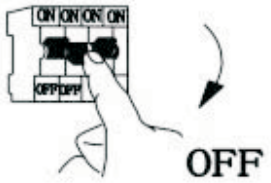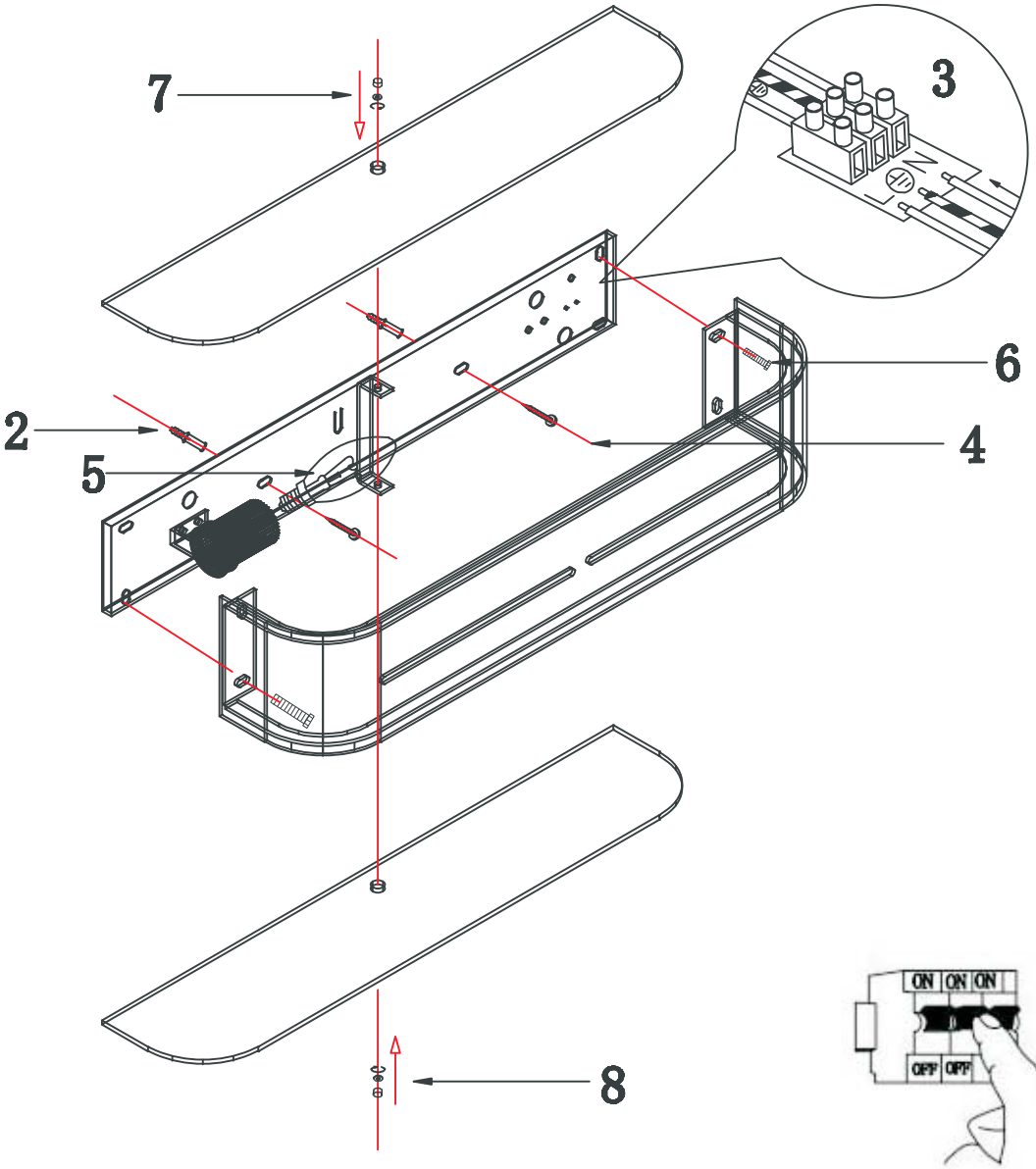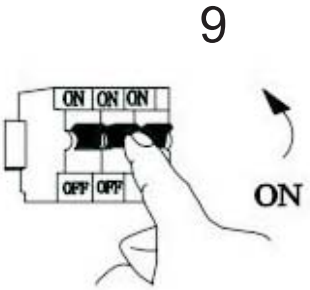
ИНСТРУКЦИЯ A7210AP-1BK