ARTE LAMP

ASSEMBLY INSTRUCTION
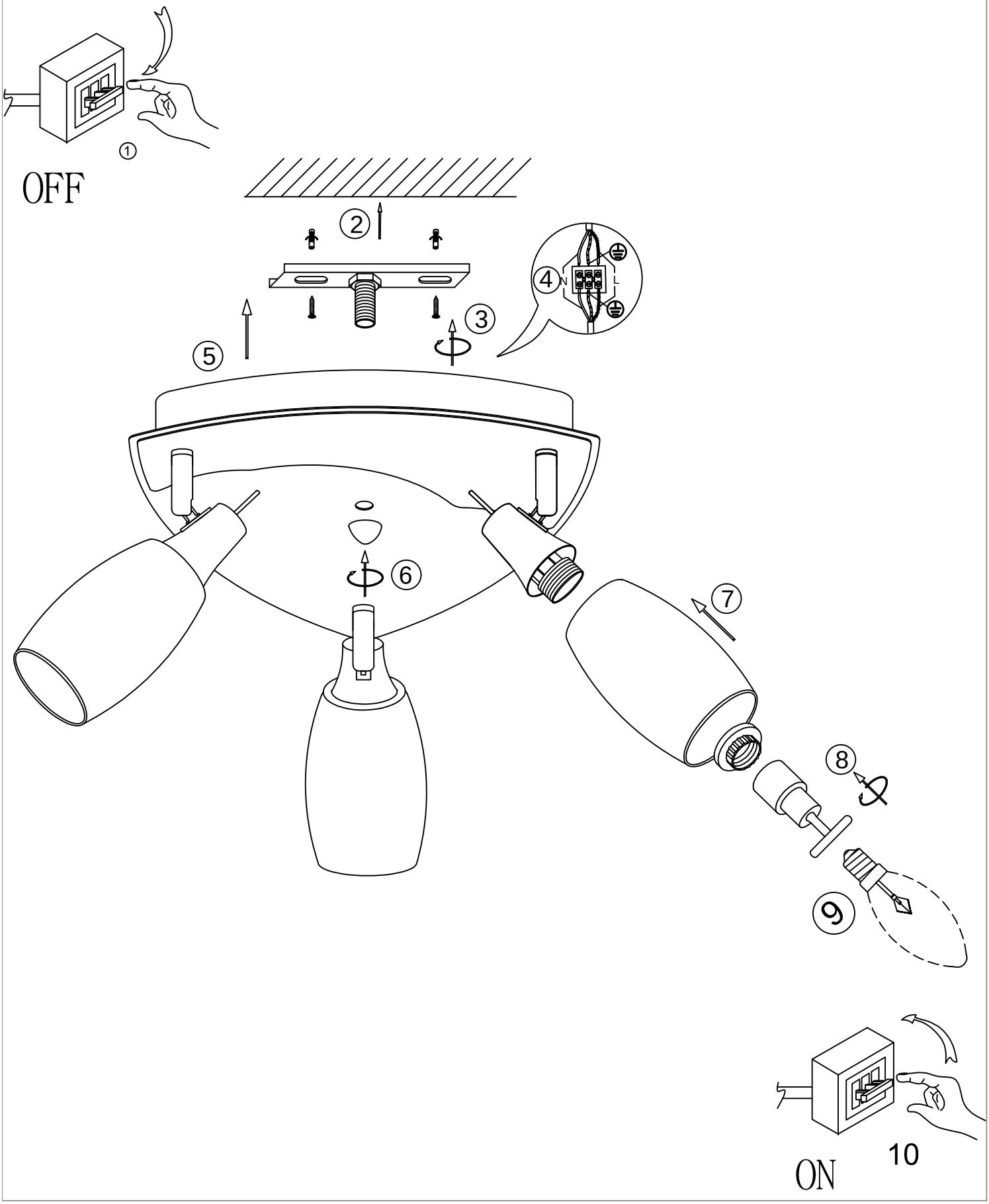
ИНСТРУКЦИЯ A4590PL-3SS