ARTE LAMP

ASSEMBLY INSTRUCTION

A3479PL-1CC

ИНСТРУКЦИЯ

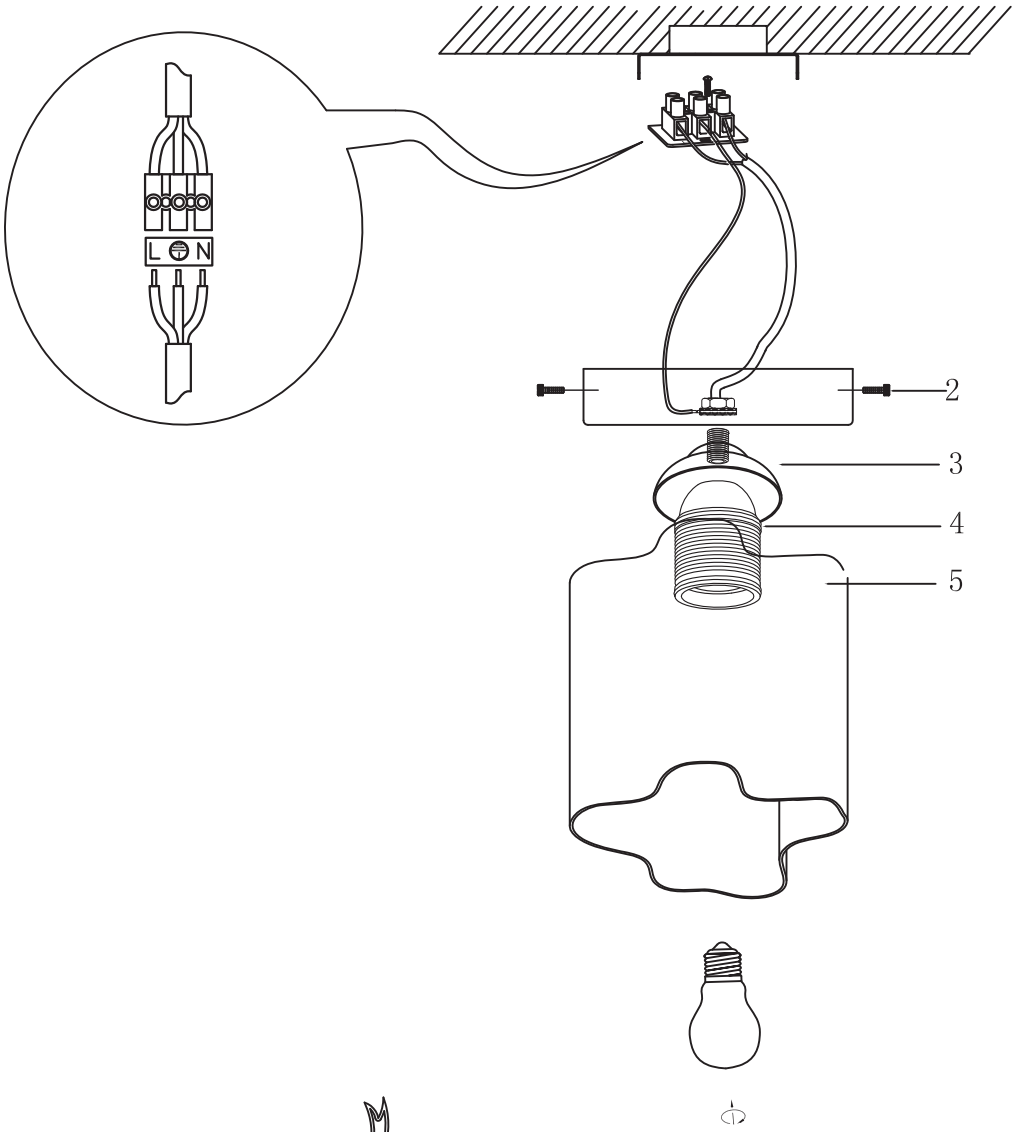

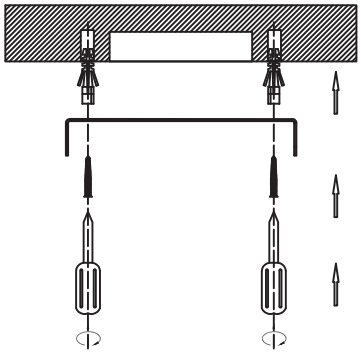

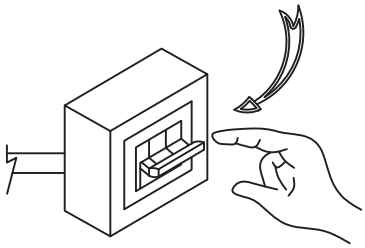

OFF 1

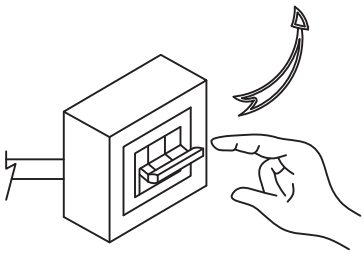

ON 6