ARTE LAMP

ASSEMBLY INSTRUCTION

A2802AL-1

CE
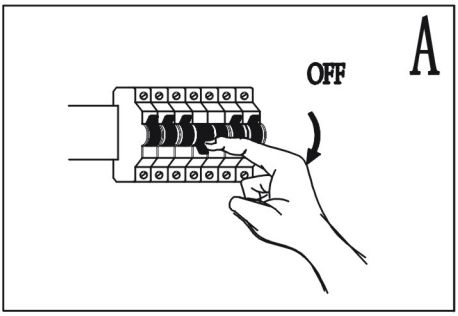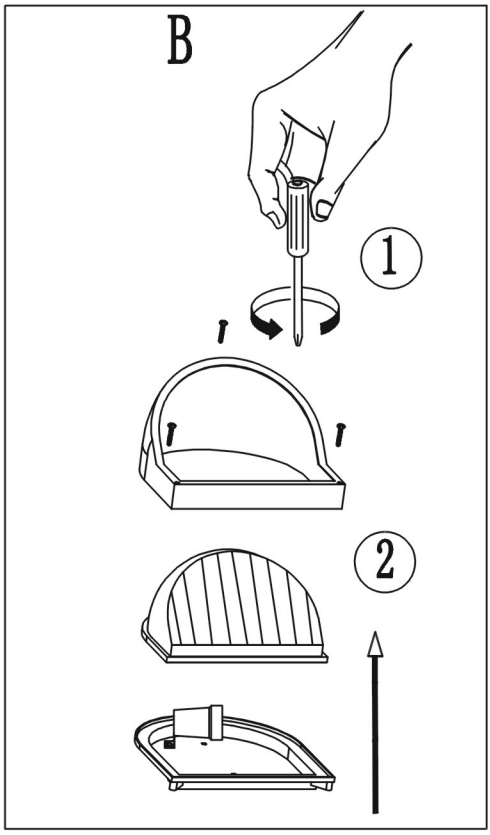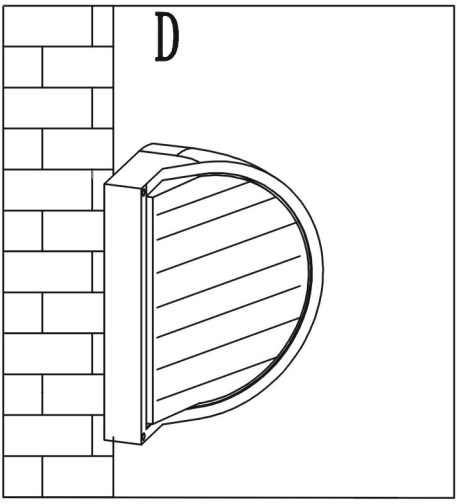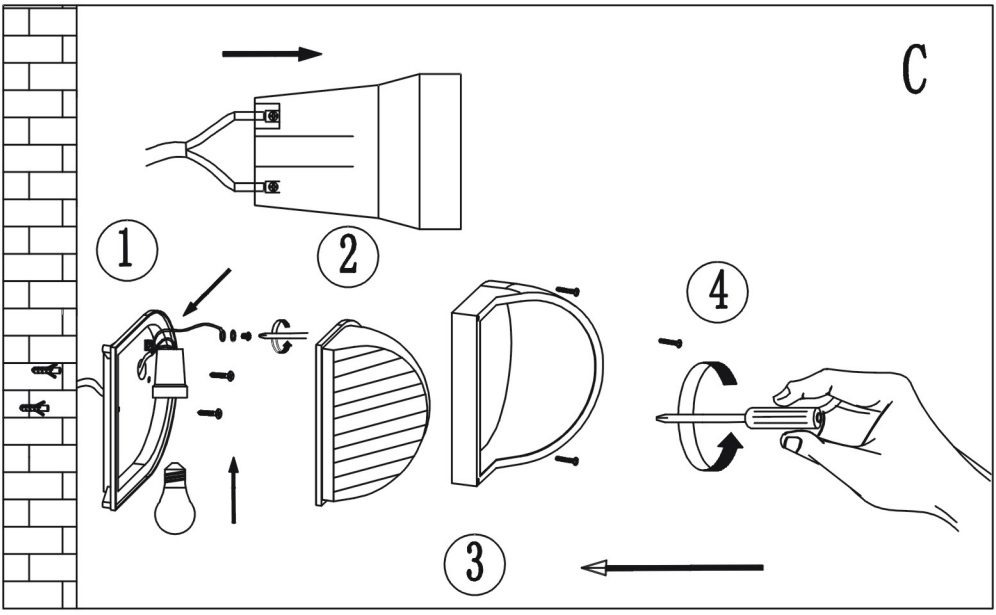
ИНСТРУКЦИЯ