ARTE LAMP

ASSEMBLY INSTRUCTION

A1562SP-1CC
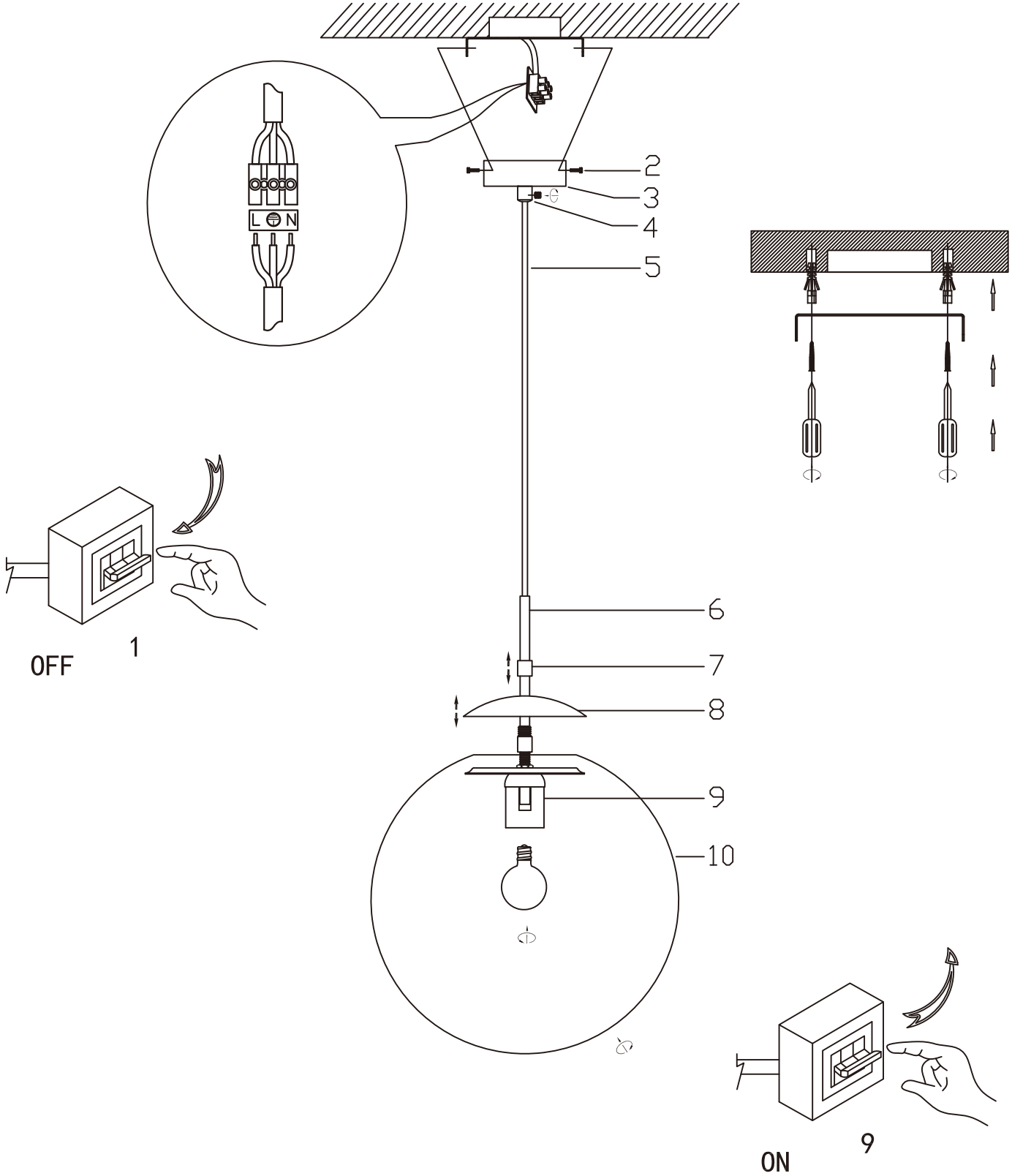
ИНСТРУКЦИЯ